GOS-622G/652G/620

Oscilloscope

20MHz 2ch Oscilloscope	GOS-620	¥49,800
20MHz 2ch Oscilloscope	GOS-622G	¥54,800
50MHz 2ch Oscilloscope	GOS-652G	¥69,800

特徴

- 周波数帯域/入力：50MHz 2ch GOS-652G
  20MHz 2ch GOS-622G
  20MHz 2ch GOS-620
- 高輝度CRT：加速電圧12kV（GOS-652G）、2kV(GOS-622G/620)
- 垂直感度：1mV/div～5V/div（GOS-652G/622G）
  5mV/div～5V/div（GOS-620、x5MAG時1mV/div）
- TV同期
- ALTトリガ機能
- ホールドオフ機能（GOS-652G/622G）
- トリガレベルロック機能（GOS-652G）
- 外部トリガ入力

GW INSTEK
Made to Measure

SPECIFICATIONS

機種			GOS-652G	GOS-622G	GOS-620
垂直軸	感度		1mV～5V/div		5mV～5V/div
	レンジ数		12レンジ		10レンジ
	確度(10℃～35)	5mV～5V/div	±3%		±3%
		1mV～2mV/div	≦±5%		≦±5%(x5MAG)
			(管面中央5divにて)		
	微調		パネル指示値の 1/2.5以下まで連続可変		
	周波数特性(-3dB)	5mV～5V/div	DC～50MHz	DC～20MHz	
		1mV～2mV/div	DC～15MHz	DC～10MHz	DC～7MHz(x5MAG)
		ACカップリング時	下限周波数10Hz(-3dB)(100kHz、8divを基準)		
	立ち上がり時間	5mV～5V/div	約7ns	約17.5ns	
		1mV～2mV/div	約23.3ns	約35ns	約50ns(x5MAG)
	入力インピーダンス		1MΩ±2% // (約25pF)		
	直線性		<±0.1div(管面中央にて振幅2divの波形を		
			垂直方向に移動したときの振幅変化量)		
	動作モード		CH1、CH2、DUAL、ADD、CH2 INV CHOP/ALTはTIME/DIVツマミで自動設定 *1		CH1、CH2、ADD、CH2 INV、DUAL(ALT/CHOP)
	チョップ周波数		約 250kHz.		
	入力結合モード		AC, DC, GND		
	最大入力電圧 *2		400V (DC+ACピーク)		300V(DC+ACピーク)
	コモンモード除去比		50:1以上(50kHz正弦波でCH1,CH2同一設定)		
	チャンネル間絶縁		>1000:1 (50kHzにて)		
		(5mV/divレンジ)	>30:1(50MHz)	>30:1 (20MHzにて)	
	CH1 OUT	振幅(50Ω負荷時)	約50mV/div		約20mV/div
		周波数特性(-3dB)	40MHz	20MHz	50Hz～5MHz
	ダイナミックレンジ		> 8div		
	トリガモード		AUTO、NORM、SINGLE		AUTO、NORM、TV
	トリガ信号源		CH1, CH2, ALT,LINE, EXT		
トリガ	トリガ結合		AC, DC, HF-REJ, TV, DC		AC
	トリガスロープ		正(+)および負(−)		
	レベルロック		トリガ信号を最適値に設定		−
	外部トリガ	周波数特性	50Hz～40MHz	50Hz～20MHz	
		入力インピーダンス	1MΩ ±2%, 約35pF		1MΩ ±2%, 約25pF
		最大入力電圧 *2	100V(DC+ACピーク)		300V(DC+ACピーク)
水平軸	掃引時間		0.1μs～0.5s/div		0.2μs～0.5s/div
	確度 *3		± 3%		
	ホールドオフ時間		0.1μs～1ms/divにて連続可変		−
			(≧掃引時間の2倍)		−
	掃引拡大		10倍		
	確度	0.1μs～50ms/div	±5%		
		10ns～50ns/div	±8%		UNCAL *4
	直線性 *3		±3%		
	X10MAG時	100ns～50ms/div	±5%		
		10ns～50ns/div	±8%		UNCAL *4
X-Y動作	感度		垂直軸と同じ (X軸: CH1, Y軸: CH2)		
	周波数帯域(-3dB)		DC～2MHz	DC～1MHz	DC～500kHz
	位相差		≦3°	≦3°	
			DC～100kHz	DC～50kHz	
EXT-HOR	感度		0.1V/div		−
	周波数帯域(-3dB)		DC～1MHz	DC～2MHz	−
	位相差		X-Yと同じ		−

機種名		GOS-652G	GOS-622G	GOS-620
CRT	型式	6インチ角型内面目盛付き		
	有効管面サイズ	8×10div (1div =1cm)		
	蛍光体	P31		
	加速電圧	約12kV	約2kV	
Z軸入力	感度	3Vp-p(負入力で明るくなる)		5Vp-p
	帯域幅	DC～5MHz		DC～2MHz
	入力抵抗	約5kΩ		約47kΩ
	最大入力電圧 *2	50V (DC+ACピーク)		30V (DC+ACピーク)
校正出力	波形	正極性、方形波		
	周波数	1kHz ±5%		約1kHz
	デューティー比	48:52		
	出力電圧	2Vp-p ±2%		
	インピーダンス	約2kΩ		約1kΩ
電源電圧	GOS-652G/622G	AC 100V/120V/220V/230V ±10%,50/60Hz		
	GOS-GOS-620	AC 100V/115V/230V ±10%,50/60Hz		
	消費電力	約 70VA, 60W(最大)		約 40VA, 35W(最大)
動作環境		屋内用		
		最大高度≦2000m		
		設置カテゴリ II		
		汚染度 2		
温度・湿度	周囲温度:			
	仕様保証温度範囲:	5℃ ～ 35℃		10℃ ～ 35℃
	最大動作温度範囲:	0℃ ～ 40℃		
	相対湿度:	85% RH(最大.)結露のないこと		
保存	温度・湿度	-10℃ ～ 70℃, 70%RH(最大)		
寸法	(ハンドル、突起除く)	310(W)x140(H)x399.5(D)mm		
	質量	約8.2kg		約8kg
	電源コード	1本		
付属品	取扱説明書	1部		
	プローブ×2本	GTP-060A-4 x2	GTP-020A x2	

GOS-600Gシリーズは、特別に記述がない項目は+20℃～+30℃の気温下で30分以上エージングされた場合に適用されます。

*1:CHOPスイッチが押された場合は、TIME/DIV全レンジでCHOPモードです。
*2:1kHz以下
*3:10℃～35℃
*4:20ns～50ns/div

プローブ

製品名	GTP-020A		GTP-060A-4	
価格	¥4,200		¥4,500	
対象モデル	GOS-622G/620		GOS-652G	
減衰比	1/10	1/1	1/10	1/1
帯域	DC～40MHz	DC～4MHz	DC～60MHz	DC～6MHz
最大入力電圧	DC 600V	DC 200V	DC 300V	DC 150V
入力R	10MΩ	1MΩ	10MΩ	1MΩ
入力C	～30pF	～170pF	～30pF	～200pF
付属品	先端チップ、GNDリード、調整ドライバ、ICチップ ケーブルマーカ		先端チップ、GNDリード、調整ドライバ、ICチップ ケーブルマーカ	

外形寸法 GOS-620

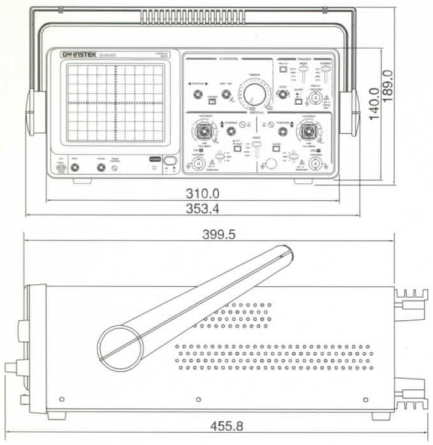

GOS-652G / 622G

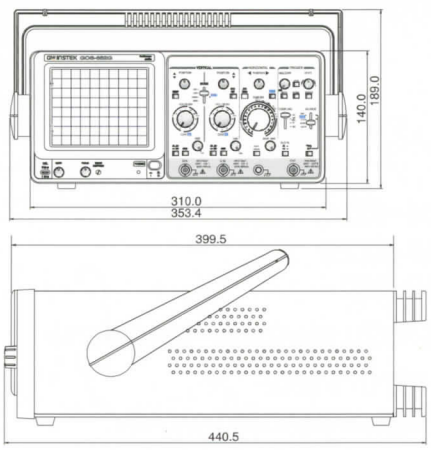

オシロスコープ用台車

GTC-001 ¥95,000	GTC-001 ¥85,000
積載重量:30kg	積載重量:30kg
電源ソケット付	電源ソケット付
450(W) x 430(D)	330(W) x 430(D)

⚠ 注意 機器に関する仕様、デザインは改善のため、予告なく変更することがあります。
安全にお使いいただくために、ご使用前は必ず「取扱説明書」をご覧ください。
当社の製品は、十分な知識のある方の監督のもとで使用ください。
当社の製品は一般家庭、消費者向けに製造されたものではありません。
表示価格には消費税が含まれて下りません。

GW INSTEK

株式会社インステック ジャパン

〒101-0032 東京都千代田区岩本町1-3-3
Tel 03-5823-5656 Fax 03-5823-5655

www.instek.co.jp
E-mail:info@instek.co.jp

代理店: